SCHEDA TECNICA / TECHNICAL DATA

RUBINETTERIE RITMONIO S.R.L. si riserva tutti i diritti connessi con il presente documento e con l'oggetto o la materia ivi rappresentati con divieto di riprodurlo, utlizzarlo o renderlo accessibile a terzi in assenza di previa autorizzazione. Disegno CAD non modificabile a mano

RUBINETTERIE RITMONIO S.R.L. will claim all rights related to the present document and with the object or subject represented therein with the prohibition of reproduction, use or disclosure to third parties without previous permission. The Cad plan is not alterable by hand

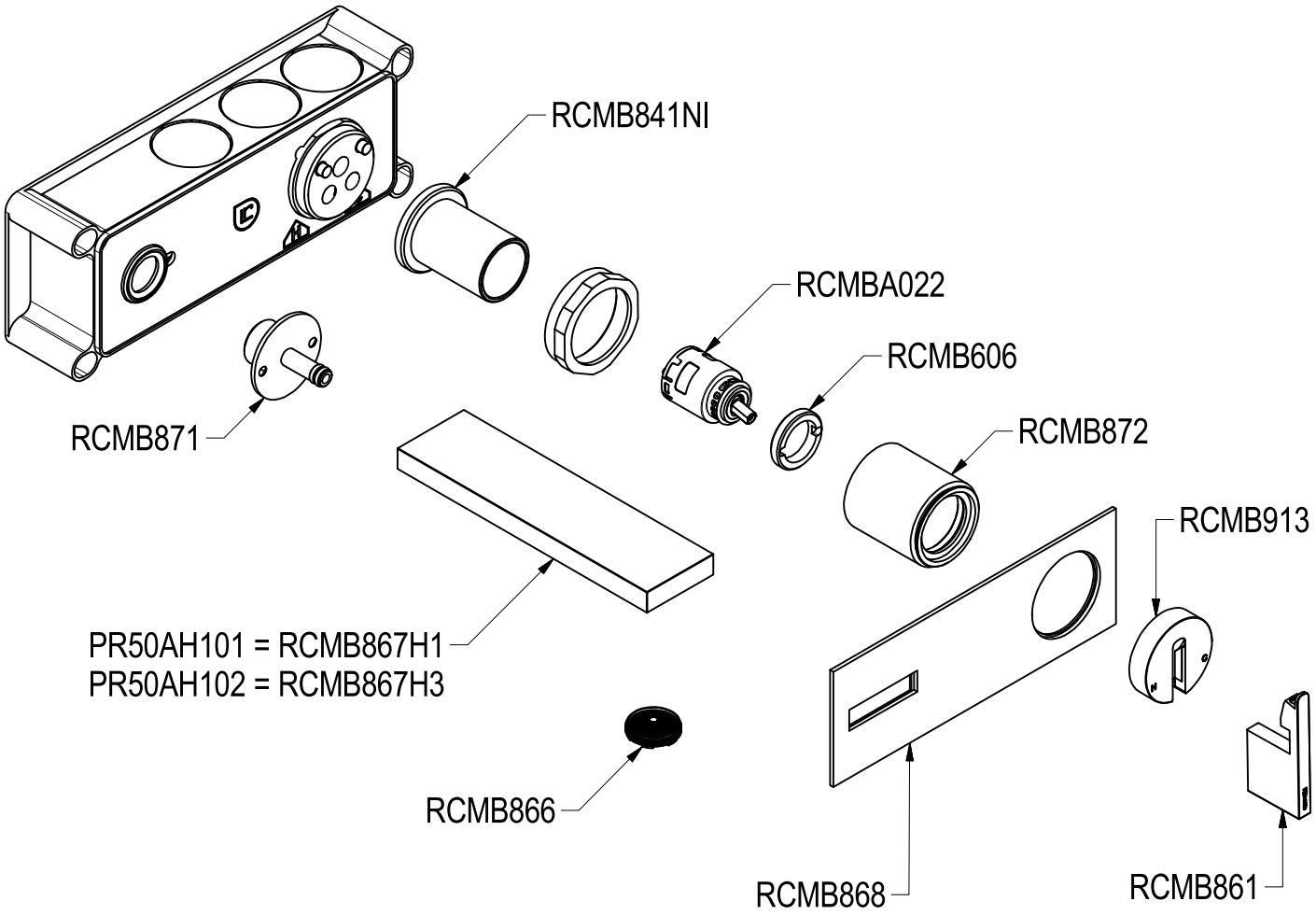

Ritmonio Living a quality experience. 13019 VARALLO - (VC) - ITALY	SERIE DOT316	CODICE PR50AH101 – PR50AH102	DATA EMISSIONE 06/07/2018
	DENOMINAZIONE Miscelatore monocomando ad incasso per lavabo Built–in single lever basin mixer		REVISIONE 1 12/04/19