Valvole realizzate in accordo alla norma EN 1489

Valves built in accordance with EN 1489 standard

Cosa sono
Description

IT_ Dispositivi, realizzati in accordo alla norma EN 1489, atti a prevenire le sovrapressioni su scaldacqua elettrici ad accumulo, che vengono installati sulla mandata dell'acqua.

EN_ *Devices built in accordance with EN 1489 standard, suitable for preventing over-pressure on electric storage heaters that are installed on water outlets.*

Caratteristiche costruttive
Construction characteristics

- **Temperatura di funzionamento:** min 4°C max 100°C
  Operating temperature: min 4°c max 100°c
- **Range di taratura:** standard 8,5 bar ± 1
  Calibration range: standard 8.5 bar ± 1
- **Fluido d'impiego:** H_20
  Operating fluid: H_20

Design
Design

- **Logo "Lr":** il nostro marchio riconosciuto in tutto il mondo come sinonimo di qualità ed efficienza.
  "Lr" logo: our brand is recognised worldwide as synonym for quality and efficiency.
- **Made in Italy:** tutti i prodotti Ritmonio sono progettati e realizzati esclusivamente in Italia.
  Made in Italy: all Ritmonio's products are designed and built exclusively in Italy.

Art. 2010

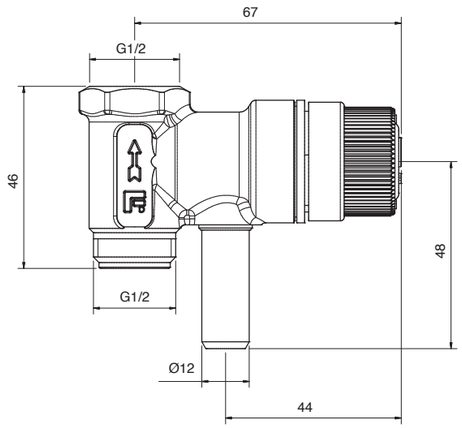

IT_ VALVOLA EN1489 G 1/2″ M x 1/2″ F

EN_ *VALVE EN1489 G 1/2″ M x 1/2″ F*

Disponibile nelle finiture:
Available in the following finishes:

Chrome Brass

Art. 2110

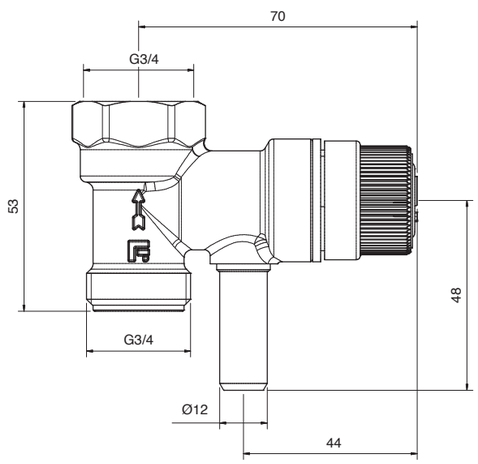

IT_ VALVOLA EN1489 G 3/4″ M x 3/4″ F

EN_ *VALVE EN1489 G 3/4″ M X 3/4″ F*

Disponibile nelle finiture:
Available in the following finishes:

Chrome Brass